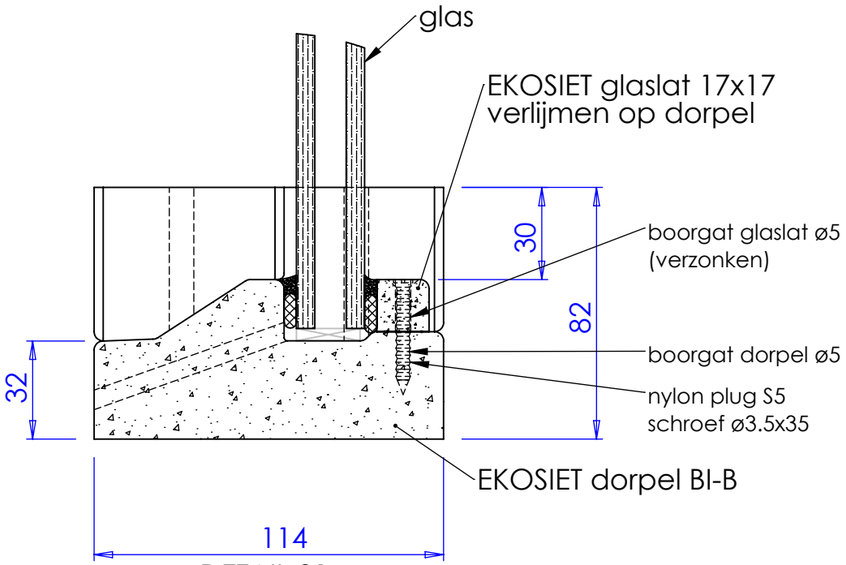

DETAIL 01
SCALE 1 : 2

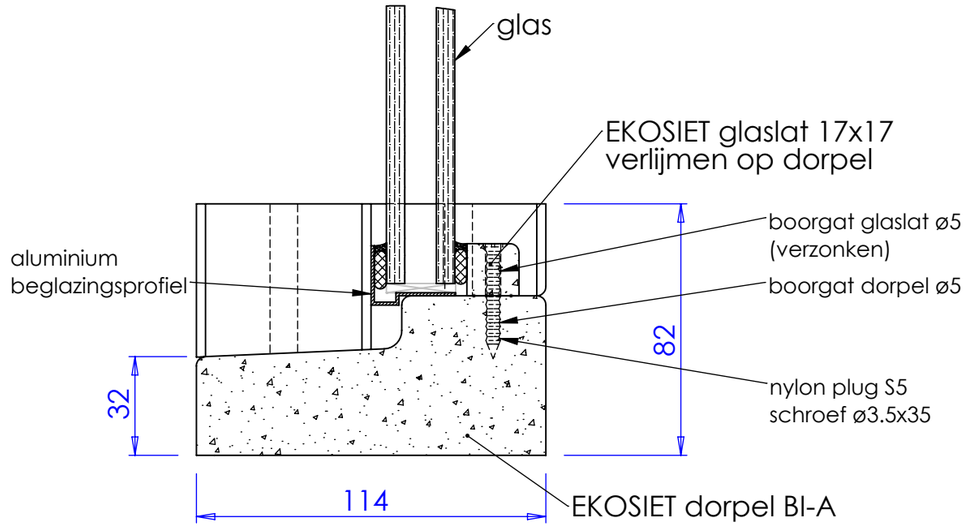

DETAIL 02
SCALE 1 : 2

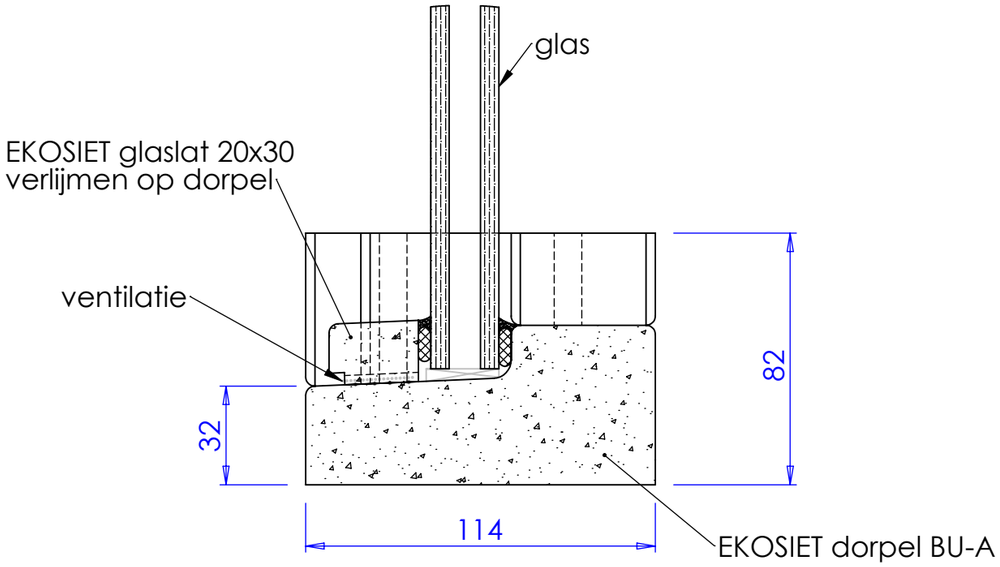

DETAIL 03
SCALE 1 : 2

verwerkingsvoorschrift glaslat	
SCALE:1:10	**A3**

EKOSIET®
EKOSIET.nl
STERKER IS ER NIET